Maßblatt
Dimensional drawing
Plan d'encombrement

F 726 PP2-../115
F 726 PVDF2-../115

Motor Moteur		kW
n=		min^{-1}
x=		mm
Øy=		mm
z=		mm
e=		mm
p=		mm
ØA=		mm
ØB=		mm
ØC=		mm

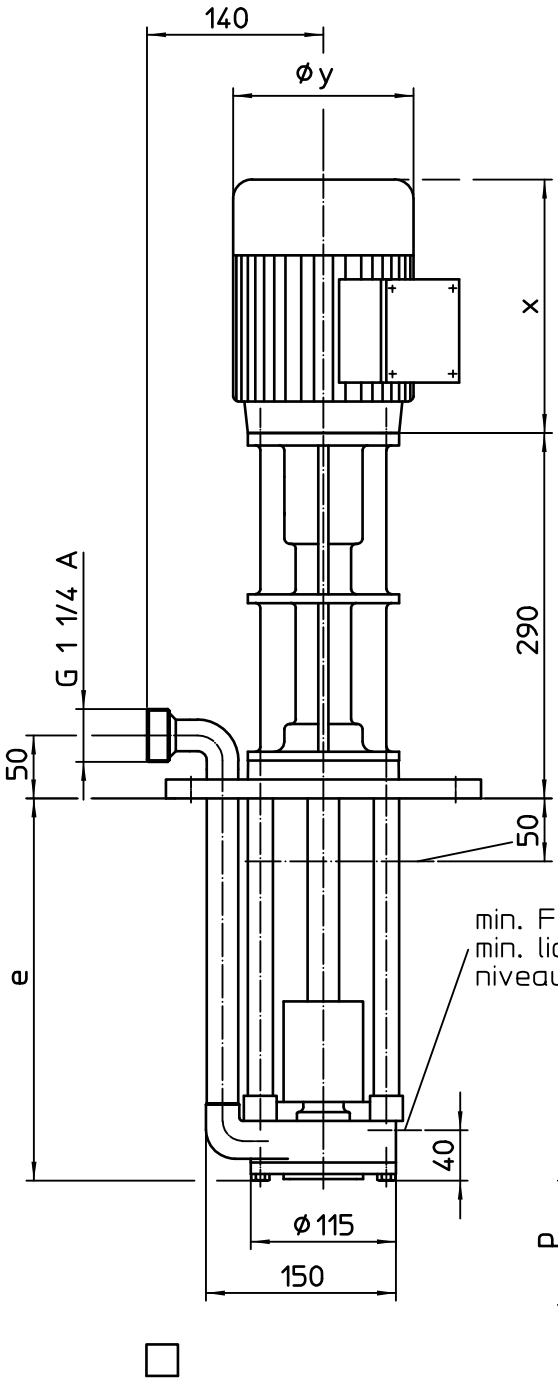

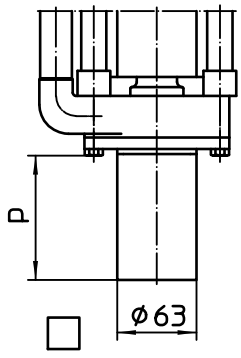

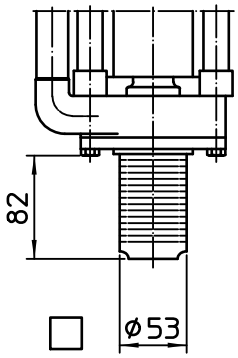

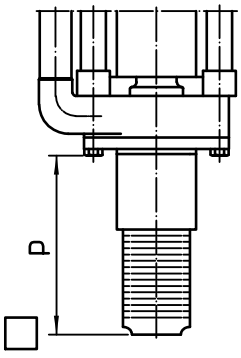

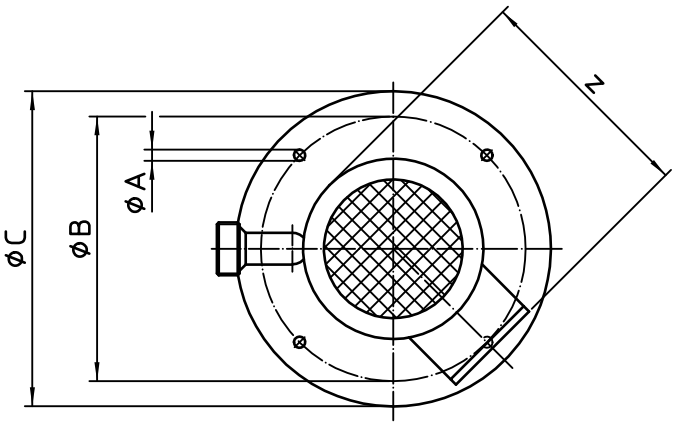
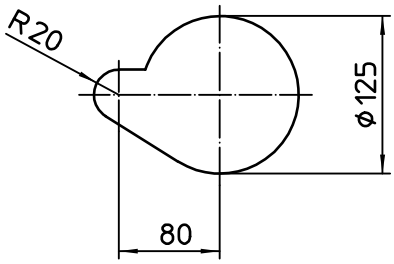
Einbaumaße:
Mounting dimensions:
Dimensions de montage: